KGN Fiber Optic Cables
感測器專用光纖

DC-1224 使用說明書

1. 產品用途說明

① 檢測各類偵測開關輸出信號的工作狀態，可了解感測器有無故障自動辨別輸出為 NPN 還是 PNP，判斷為 NC 或 NO 輸出。

② 檢測接點輸入信號時 Pulse 接點輸出，可外接裝置連動輸出 (輸出電流 200mA)。

③ 多段式脈衝輸出接點，可外接裝置測試脈衝輸出。

2. 規格

型式	**DC-1224**
電源電壓	Type C 5V⎓2A
檢測對象	三線式 開關感應器
電源指示	POWER 綠燈
動作指示	二組輸出測試，PNP 入力時紅燈亮、NPN 入力時綠燈亮 (極性自動辨別功能)
簡易電源	24V 總負載流 200mA(Max.) ★
脈衝輸出	12V 可內部切換 (藍燈亮)
脈衝選擇	2~20Hz
接線方式	快接式端子台
尺寸	68x97x23 mm
本體重量	95g

★ 輸入電源須達 5V⎓2A，才可滿足輸出 24-200mA

3. 外觀尺寸 (單位：mm)

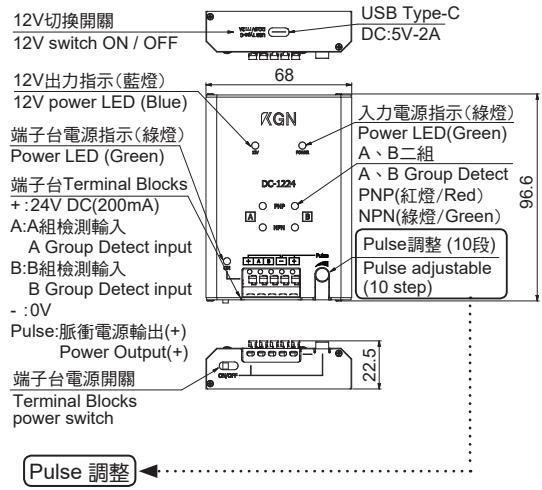

■按壓切換：檢測模式 (NPN 燈滅)

■旋轉：進入脈衝模式 (NPN 恆亮)，再次旋轉進入速度控制 2~20Hz (10 段)。

4. 接線使用範例

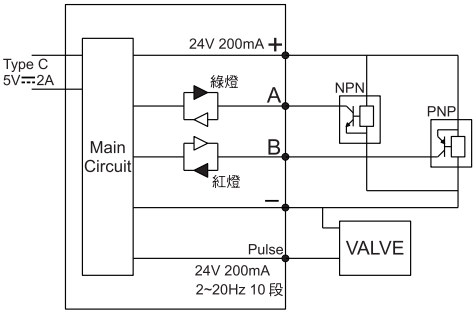

5. 時序圖說明

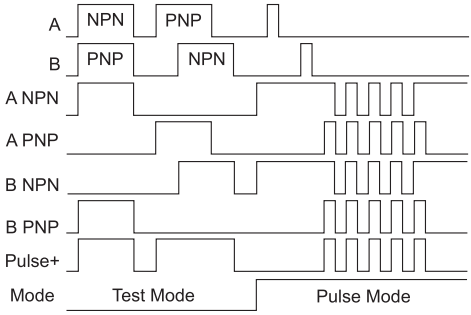

6. 操作前注意事項

⚠	勿在產品規格範圍外使用本產品，避免造成故障、機能損壞或停止，及降低產品的使用壽命與效果。
⚠	使用前務必確認配線正確 !! 錯誤的接線會導致作動異常。
⚠	避免使用於有眾多水氣、油氣、灰塵以及高溫的場所。
⚠	**本產品不可使用於需要防爆的場合。**
⚠	實施配線、保養或維修，請拔除電源。

NOET

202002