KGN Dispensers 精密定量吐出裝置

- RM-PX 蠕動式點膠機 -

使用說明書

1. 仕樣

(1) 電源 ：AC110V / AC220V±10%，50/60Hz(由內部變壓器端子切換)
(2) 消耗電力 ：30VA(Max.)
(3) 旋轉數 ：可變 (最大 120 RPM)
(4) 吐出時間 ：0.01~99.99sec.
(5) 操作模式 ：自動，手動
(6) 啟動輸入 ：腳踏開關或無電壓之接點入力，根據內部程式開關切換，可輸入 5~24V 電壓
(7) 吐出黏度 ：低黏度專用
(8) 結束訊號 ：開路集電極 (DC 24V，MAX 100mA)
(9) 外形尺寸 ：(W)203x(D)139x(H)84mm
(10) 重量 ：2.3Kg

2. 面板操作說明

DIR 旋轉方向選擇，CW 順時針方向旋轉，CCW 逆時針方向旋轉。連續模式 - 選擇方向，自動模式 - 選擇首先運轉方向。

MODE 運轉模式選擇，AUTO 自動模式，STAEDY 連續模式。

TYPE 計時方式或計數方式選擇。

T/C 計數或旋轉數量設定，檢閱計時和計數量。計時可設定數 0~99.99sec。計數可設定數 0~255.5Rotate，小數點以下為 6 進位。

SPEED 速度設定或檢閱：可設定數 1~120RPM。

CW 順時鐘轉向，配合 T/C 或 SPEED 作設定。

CCW 逆時鐘轉向，配合 T/C 或 SPEED 作設定。

INTERVAL 間隔時間設定：可設定時間 0~25.5sec。

CONTINU 連續出膠，空膠管填滿時使用，順時鐘方向運轉。

STOP 自動模式 - 中途停止；連續模式 - 停止使用。

↑ 數值設定增量鍵。

↓ 數值設定減量鍵。

→ 數值設定移位鍵。

SHOT 啟動運轉。(外部輸入訊號功能與其相同)
運轉後，設定值會儲存於工作記憶區中 (斷電記憶)，
五組記憶功能，請使用 STORE/RESTORE 功能存取。

五組記憶功能設定

Step1. 按住 STOP 1 秒內按 CONTINU 鍵，進入選擇模式

Step2. 按 ↑ 或 ↓ 選擇 S (SAVE，儲存) 或 L(LOAD，載入)

Step3. 按 → 游標移到數字區，數字閃爍時按 ↑ 或 ↓ ，選擇 1~5 的位置

Step4. 確定位置後，按 → 再按 STOP 完成設定。

3. 使用方法

(1) 將扣環鬆開，把頭部向左側打開。
(2) 把氟素管插入旋轉頭，如下圖所示，掛放在轉子上右端拉緊。
(3) 使用 70RPM 以上轉速回轉，同時關上頭部、扣環。
(4) 若安裝粗的氟素管，遇轉子停止時，請把頭部鬆開，再重新做一次。
(5) 夾具旋鈕朝順時針方向回旋，把氟素管加以固定。

旋轉頭

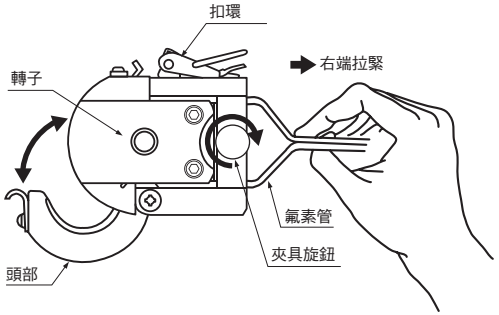

4. 氟素管插入方法

(1) 如圖所示，將氟素管前端斜剪 5~7mm。

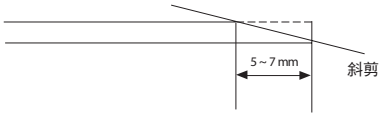

(2) 轉開筆頭，將氟素管穿過 PTFE管固定筆 (NH01)，預留 10mm 後鎖上。
(3) 氟素管在固定筆頭前端剪齊，完成。

5. 裝置停止

(1) 請將轉子朝反方向迴轉 (使液體逆流)。
(2) 關掉電源。

6. 維護

(1) 請將轉子的滾輪部分上油，並定期更換氟素管。
(2) 若轉子附著灰塵等，請加以擦拭。

7. 時序圖

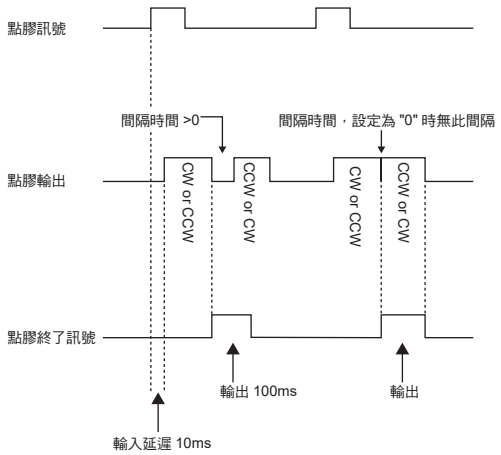

8. 輸出入信號接續圖

1. 開始吐出信號 - 無電壓輸入 (出貨時之標準設定)

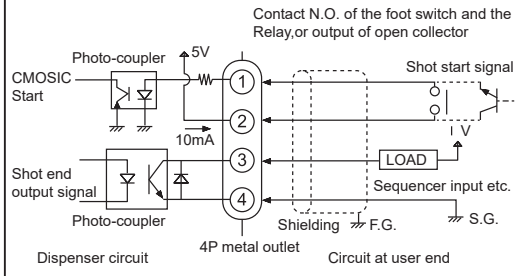

⚠注意
★出貨時，開始信號被設定為無電壓輸入專用，嚴禁外部施加電壓，避免機台故障
★若與自動機等其他機器接續時，請使用屏蔽線 (Shield cable)。

2. 開始吐出信號 - 使用電壓輸入 (可採用程式開關進行切換)

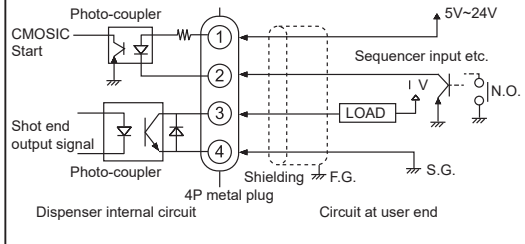

⚠注意
★使用電壓輸入時，請務必再設定內部電路板上的程式開關；與自動機等機器接續時，請使用屏蔽線 (Shield cable)。

9. 指撥切換開關

(1) 無電壓入力 (出貨時設定)

	1	2	3
ON		○	○
OFF	○		

(2) (DC5V~24V)

	1	2	3
ON	○		
OFF		○	○

10. 配件

(1) FS4P 腳踏開關 ：1PC
(2) NH01 PTFE 管固定筆 ：1PC
(3) PTT116 PTFE tube ：1M(1.0mmX1.6mm)
PTT1420 PTFE tube ：1M(1.4mmX2.0mm)
(4) 保險絲 ：1PC
(5) 潤滑油 ：1PC

2020825

KGN Dispensers 精密定量吐出裝置

- RM-PX Rotary Tubing Dispenser -

INSTRUCTION MANUAL

1.Standard Specifications

(1) Power supply : AC110V/AC220V±10%，50/60Hz(Change by internal transformer)
(2) Power consumption : 30VA(Max.)
(3) Roter speed : MAX 120 RPM
(4) Shot time range : 0.01~99.99sec.
(5) Operation mode : Auto mode / Steady mode
(6) Input signal : Foot switch or no-voltage normal open iput.
(Voltage input of DC5V~24V is available by internal dip switch.)
(7) Shot viscosity : Low viscosity
(8) Shot end signal : Open collector(DC 24V，MAX 100mA)
(9) Dimensions : (W)203x(D)139x(H)84mm
(10) Weight : 2.3Kg

2.Panel Operation

DIR — Rotor select switch, CW and CCW.

MODE — Mode select switch, AUTO and STEADY mode.

TYPE — Time mode or Count mode.

T/C — Time or Count setting.
Time： 0~99.99sec.
Time：0~255.5Rotate, Round to 6 decimal.

SPEED — Speed select switch, can be change to 1~120RPM.

CW — Clockwise operation.

CCW — Counter clock operation.

INTERVAL — Interval time setting：0~25.5sec.

CONTINU — Continue dispenser.

STOP — Stop switch.

↑ — Setting value increment.

↓ — Setting value decrement.

→ — Setting value movement.

SHOT — Rotating switch

5 Channel memory

Step1. Press STOP while pressing CONTINU display S1

Step2. Press ↑ or ↓ to change S(SAVE) or L(LOAD)

Step3. Press → move vernier to right side while display number by blinking, press ↑ or ↓ to change 1 to 5.

Step4. When setting is completed, press → then press STOP completed inital setting.

3.Operation

(1) Release the clamp of head and open the hesd cover.
(2) Insert the PTFE tube to the Rotor Head. Set the pinch tube on the rotor as shown in Fig. Pull out the tube by fingers towards the right side lightly.
(3) Marking the rotor rotating in 70 RPM up,close the head cover and clamp carefully.If you fail this procedure, the PTFE tube will be off from the rotor or it can not be dispensed normaly.
(4) Turn the knoblock wise direction and fix the tube with tube clamp.

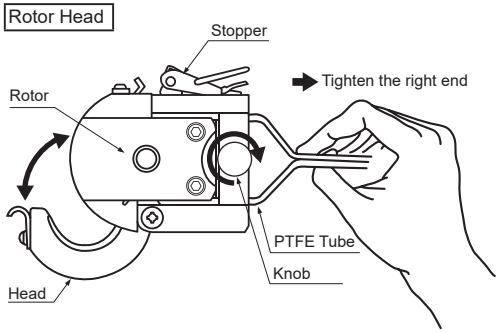

4.How to fit the tube in the nozzle holder

(1) Cut the tip of tube aslant with knife.

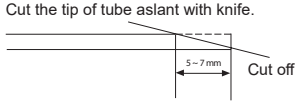

(2) Insert the aslant end tube into hole of nozzle holder until the tube comes out about 10mm from the other side.
(3) Pull out the tube with pliers and cut the tube in proper length.

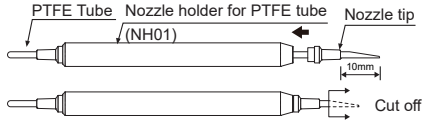

5.After operation

(1) Make the material flow backward for sucking back the material From the nozzle tip(rotate the rotor counterclock wise).
(2) Turn the power switch OFF.

6.Maintenance

(1) Change of pinch tube
As pinch tube is consumable, chang it periodically.Lubricate with the oil into the rotor once a week in order to make pinch tube life longer.
(2) Cleaning of roller
Wipe the surface of roller with cloth once a week by rotating slowly. Don't scrape off a week by rotating. Don't scrape off a dust etc. on the rotor with a knife or sandpaper in order to avoid tube life shorter.

7.Time chart (Auto operation)

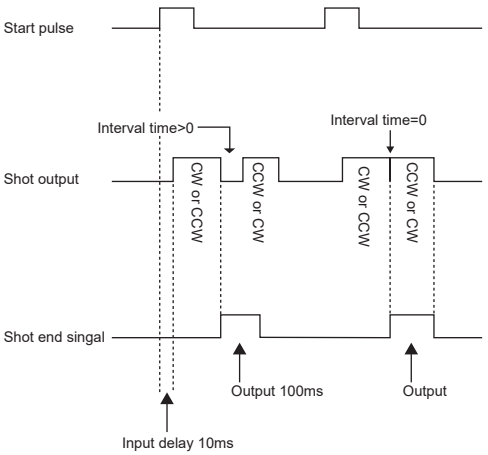

8.Connection of Input / Output signals

1.Start signal - No-voltage normal open input (Default setting)

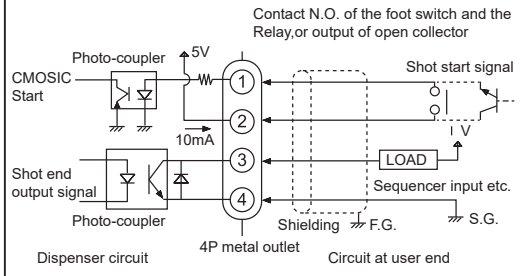

⚠ Caution

★ When the controller is delivered from the factory, the input signal has been set for use with no-voltage normal open input.

★ Never apply voltage to the controller from the exterior; otherwise, the equipment may malfunction.
If the controller is connected with other peripheral devices such as automatic machines, use the shielding wire.

2.Start signal - Voltage normal open input (The program switch can be used for shifting)

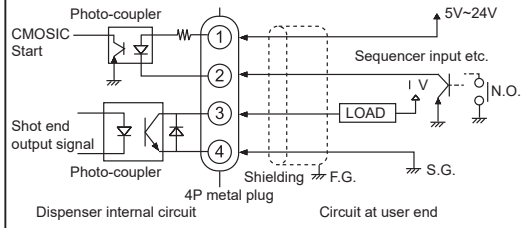

⚠ Caution

★ Set the dip switch on the built-in substrate of the controller to correspond to the Voltage Normal Open Input.
If the controller is connedcted with other peripheral devices such as automatic machines, use the shielding wire.

9.Dip switch setting

(1) No-voltage(At ex-factory)

	1	2	3
ON		○	○
OFF	○		

(2) (DC5V~24V)

	1	2	3
ON	○		
OFF		○	○

10.Standard accessories

(1) FS4P Foot switch : 1PC
(2) NH01 Nozzle holder for PTFE tube : 1PC
(3) PTT116 PTFE tube : 1M(1.0mmX1.6mm)
PTT1420 PTFE tube : 1M(1.4mmX2.0mm)
(4) Fuse : 1PC
(5) Lubricating oil : 1PC